Konstrukcja zadaszenia - Izometria, Rzut, Widok w osi A-A

skala 1:10; 1:20

Konstrukcja zadaszenia - Izometria
skala 1:10

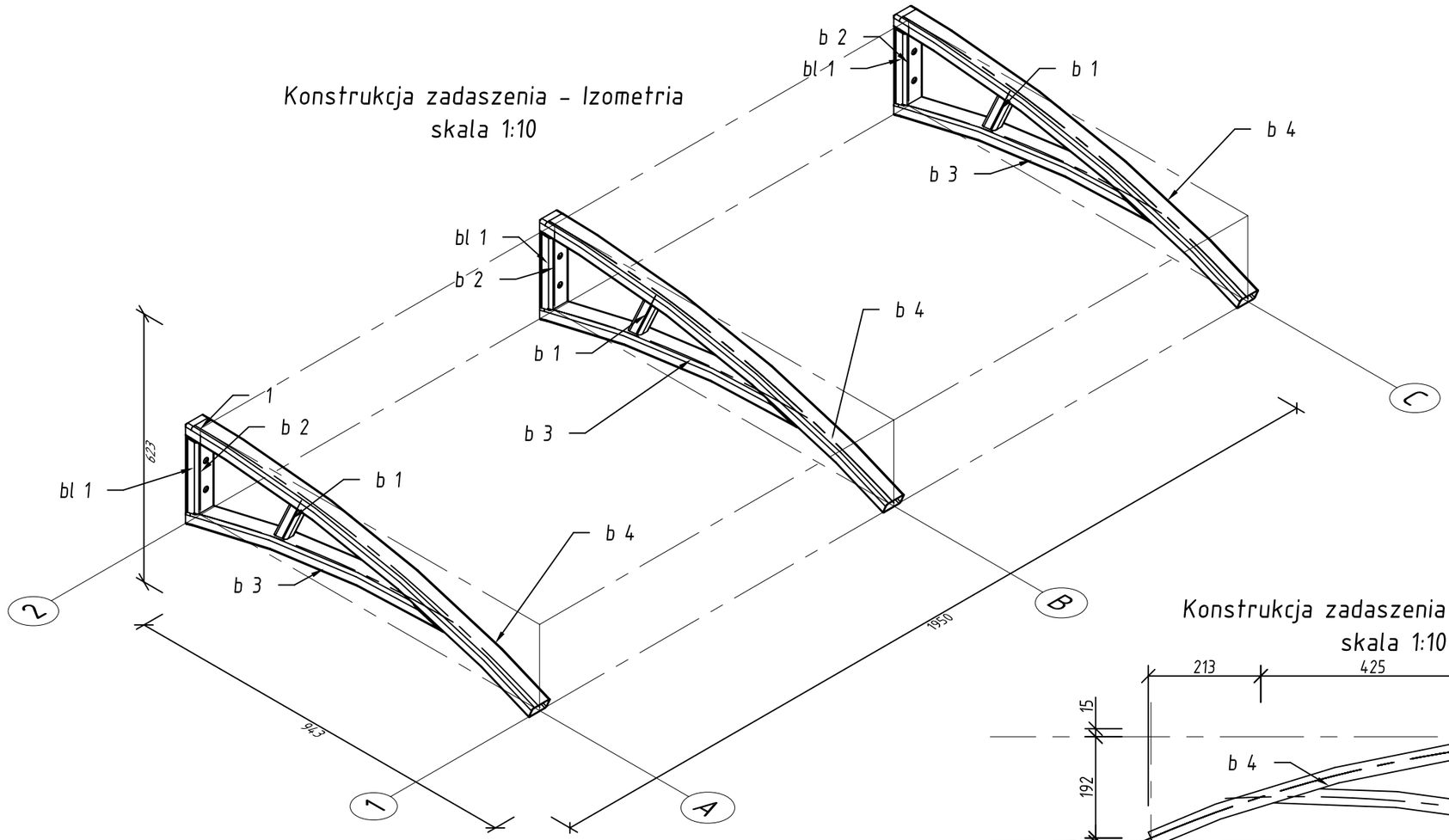

Konstrukcja zadaszenia - Rzut
Skala 1:20

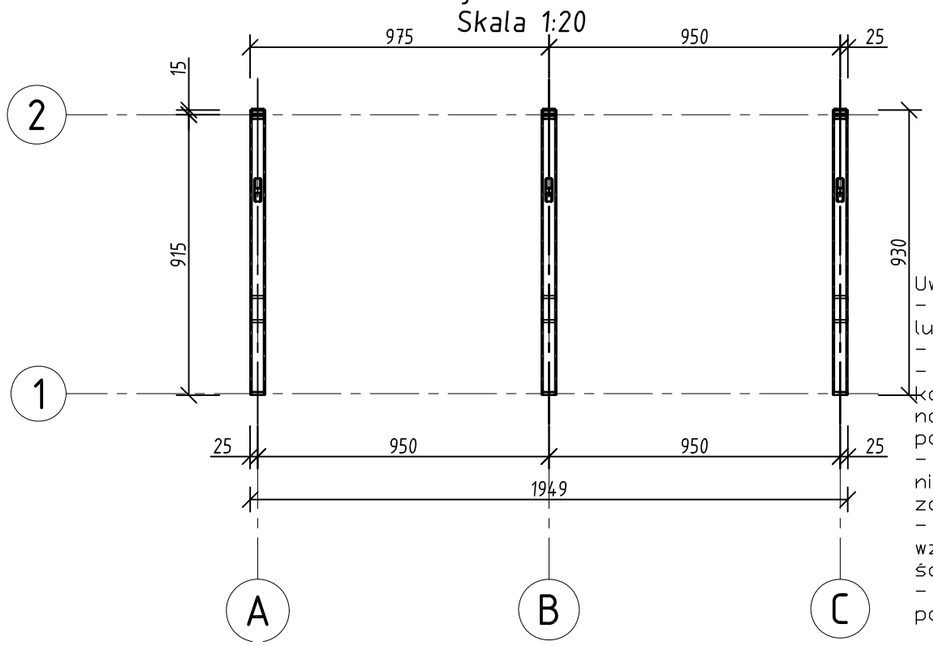

Konstrukcja zadaszenia Widok ogólny
skala 1:10

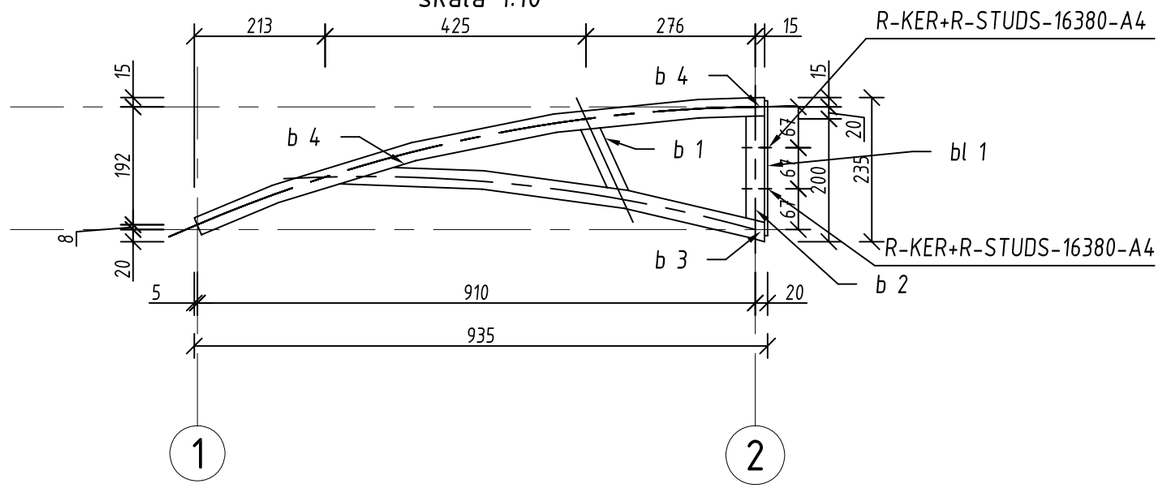

Uwaga:
- stal S235 zabezpieczona powłokami antykorozyjnymi lub ocynkowana
- elektrody ER 1.46
- kotwienie do konstrukcji budynku przy pomocy kotew KOELNER R-KER+R-STUDS-16380-A4 z dystansem na grubość ocieplenia - dystans wykonać przy pomocy tulejki ze stali nierdzewnej.
- w przypadku gdy w miejscu montażu gr. warstw niekonstrukcyjnych jest mniejsza niż 13cm, można zastosować kotwy KOELNER R-KER+R-STUDS-12260-A4
- blachę bl1 zamocować do lica ściany jako wzmocnienie tulei przechodzących przez ocieplenie ścian.
- podane ilości elementów dotyczą zadaszenia pojedyńczego balkonu

AWart	Zespół Projektowy "AWart" W.Łukasiewicz & B.Łukasiewicz Stalowa Wola ul.Wojska Polskiego 4a pok.6 tel/fax 15 842 35 95			
Nazwa i adres obiektu Budynek mieszkalny wielorodzinny - docieplenie dz. nr ewid. 795/175 Stalowa Wola, obręb 3-Centrum ul. Jana Pawła II 17		Branża Konstrukcja		Skala 1:10; 1:20
Nazwa rysunku: Konstrukcja zadaszenia - Izometria, Rzut, Widok w osi A-A				
Funkcja	Imię i nazwisko	Nr i specjalność upr.	Podpis	Nr rys.
Projektant	mgr inż. Wiesław ŁUKASIEWICZ	169/TBG/93 konstr.-budowlana		10
Asystent Projektanta	mgr Krzysztof DOBRZAŃSKI			październik 2017