Sposób klejenia płyt styropianowych

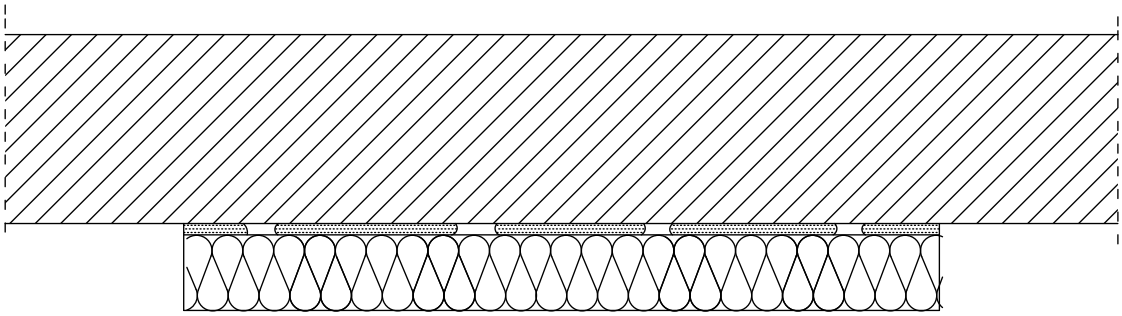

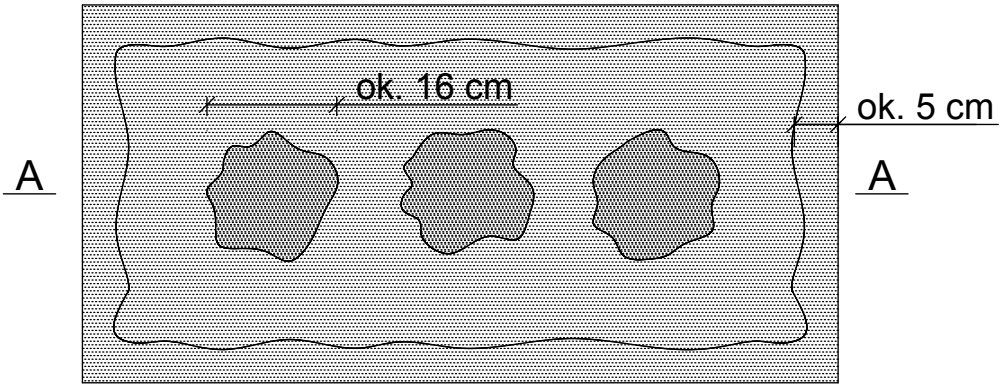

A - A

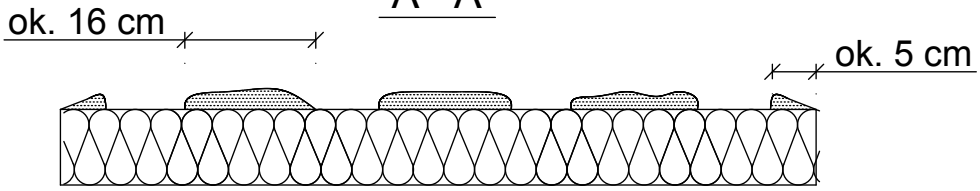

$$^{Pe}/_{P} \times 100\ \% \geqslant 40\ \%$$

Pe - efektywna powierzchnia przyklejenia płyty termoizolacyjnej do podłoża

P - powierzchnia płyty termoizolacyjnej przylegająca do ściany

AWart	Zespół Projektowy "AWart" W.Łukasiewicz & B.Łukasiewicz Stalowa Wola ul.Wojska Polskiego 4a pok.6 tel/fax (0-15) 842 35 95			
Nazwa i adres obiektu Budynek mieszkalny wielorodzinny - docieplenie dz. nr ewid. 795/175 Stalowa Wola, obręb 3-Centrum ul. Jana Pawła II 17		Branża Budowlana		Skala 1:10
Nazwa rysunku: Sposób klejenia płyt styropianowych				
Funkcja	Imię i nazwisko	Nr uprawnień	Podpis	Nr rys.
Projektant	mgr inż. Wiesław ŁUKASIEWICZ	169/TBG/93		13
Asystent Projektanta	mgr Krzysztof DOBRZAŃSKI			październik 2017

Ułożenie płyt styropianowych - naroże

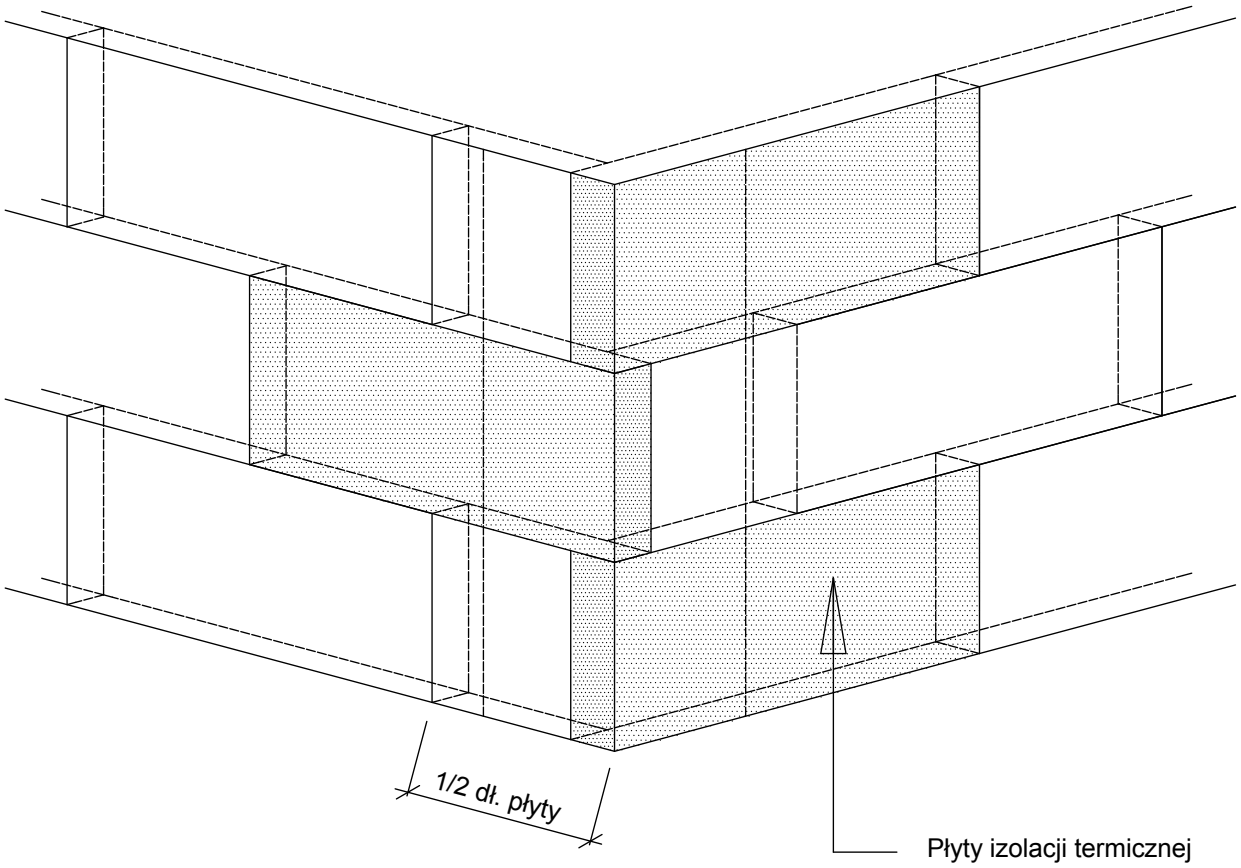

AWart	Zespół Projektowy "AWart" W.Łukasiewicz & B.Łukasiewicz Stalowa Wola ul.Wojska Polskiego 4a pok.6 tel/fax (0-15) 842 35 95			
Nazwa i adres obiektu Budynek mieszkalny wielorodzinny - docieplenie dz. nr ewid. 795/175 Stalowa Wola, obręb 3-Centrum ul. Jana Pawła II 17			Branża Budowlana	Skala 1:10
Nazwa rysunku: Ułożenie płyt styropianowych - naroże				
Funkcja	Imię i nazwisko	Nr uprawnień	Podpis	Nr rys.
Projektant	mgr inż. Wiesław ŁUKASIEWICZ	169/TBG/93		14
Asystent Projektanta	mgr Krzysztof DOBRZAŃSKI			październik 2017

Rozmieszczenie łączników - powierzchnia fasady

Wariant I - ilość łączników 6 szt./m^2

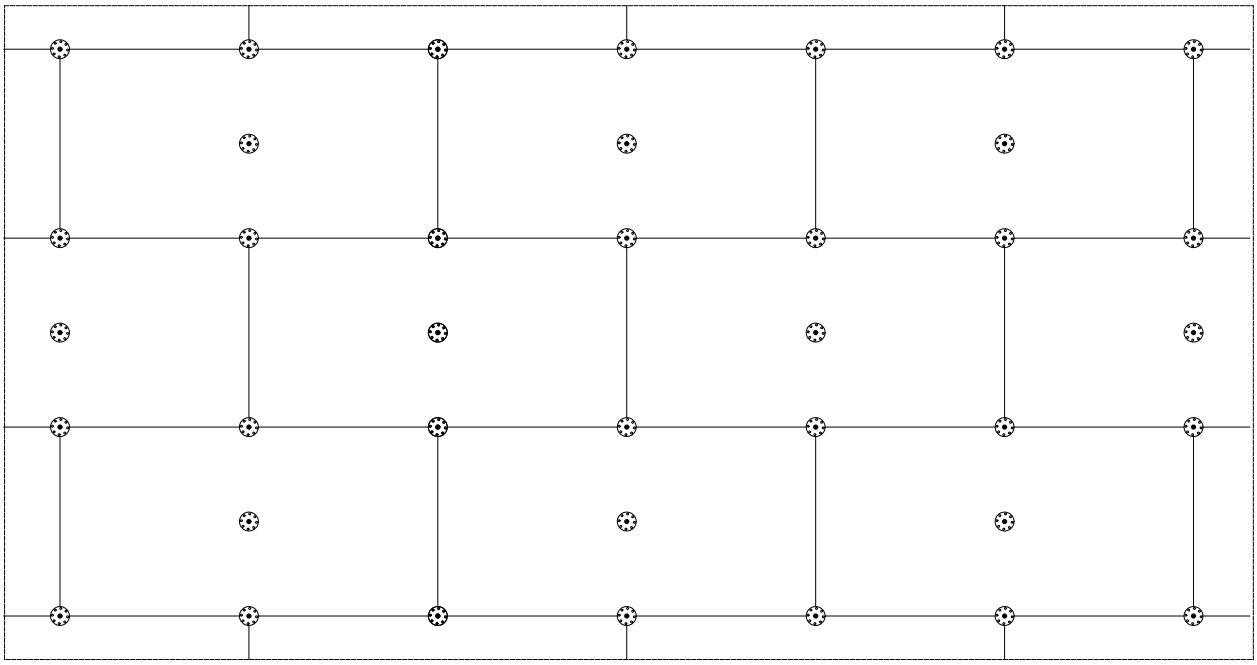

Wariant II - ilość łączników 8 szt./m^2

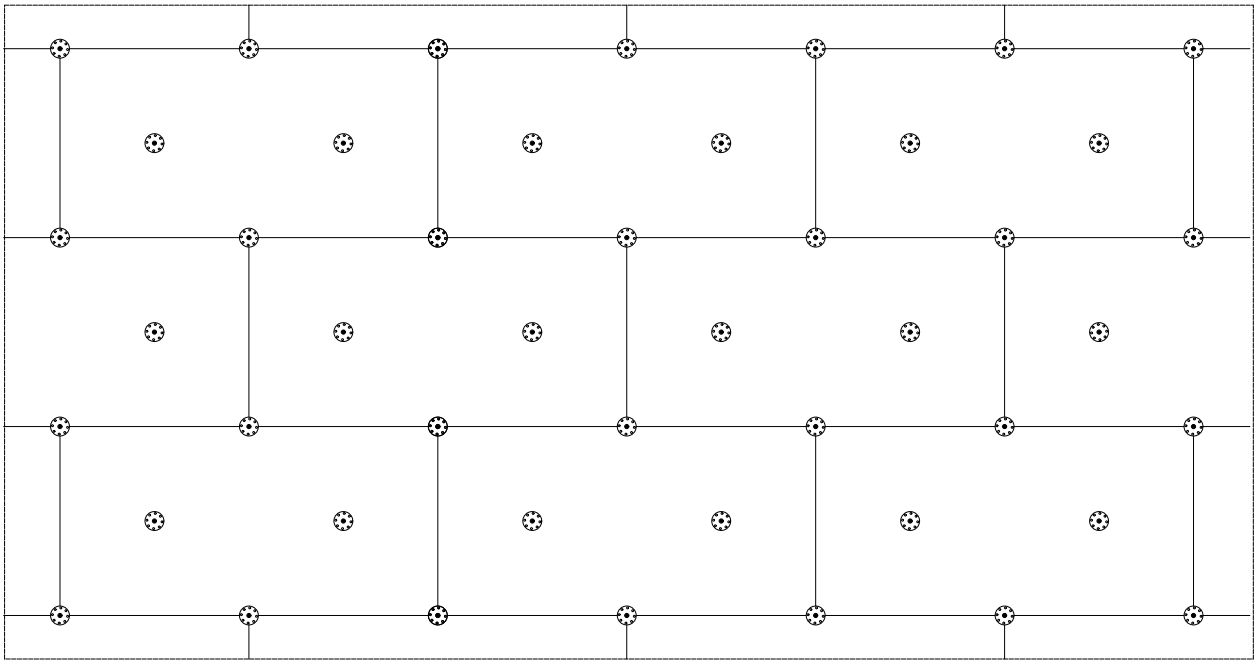

Uwagi :

Do mocowania mechanicznego można przystąpić nie wcześniej niż po upływie 24 h od przyklejenia płyt. Zastosowanie łączników mechanicznych nie może spowodować wichrowania się i lokalnego podnoszenia się płyt.

Długość łączników powinna wynikać z rodzaju podłoża oraz grubości materiału izolacji termicznej, przy czym głębokość zakotwienia w podłożu powinna wynosić co najmniej 6 cm (wg zaleceń producenta łączników).

Należy stosować łączniki:

- plastikowe (w przypadku ocieplenia płytami styropianowymi),
- z trzpieniem metalowym wbijanym lub wkręcanym (w przypadku ocieplenia z wełny mineralnej oraz gdy wyprawę wierzchnią stanowią płytki klinkierowe, bądź gresowe).

AWart

Zespół Projektowy "AWart"
W.Łukasiewicz & B.Łukasiewicz
Stalowa Wola ul.Wojska Polskiego 4a pok.6 tel/fax (0-15) 842 35 95

Nazwa i adres obiektu	Branża	Skala
Budynek mieszkalny wielorodzinny - docieplenie dz. nr ewid. 795/175 Stalowa Wola, obręb 3-Centrum ul. Jana Pawła II 17	Budowlana	1:20

Nazwa rysunku:

Rozmieszczenie łączników - powierzchnia fasady

Funkcja	Imię i nazwisko	Nr uprawnień	Podpis	Nr rys.
Projektant	mgr inż. Wiesław ŁUKASIEWICZ	169/TBG/93		15
Asystent Projektanta	mgr Krzysztof DOBRZAŃSKI			październik 2017

Rozmieszczenie łączników - pas krawędziowy

Wariant IIa . Wysokość budynku 8 - 20 m.
Ilość łączników w pasie krawędziowym 8,3 szt./m^2

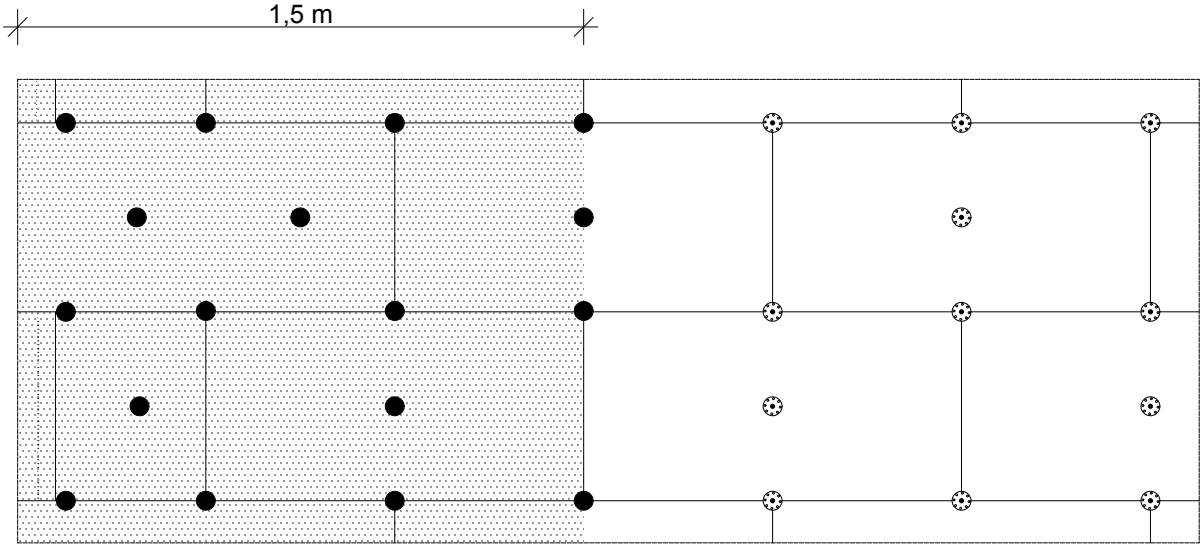

Wariant IIb . Wysokość budynku 8 - 20 m.
Ilość łączników w pasie krawędziowym 11 szt./m^2

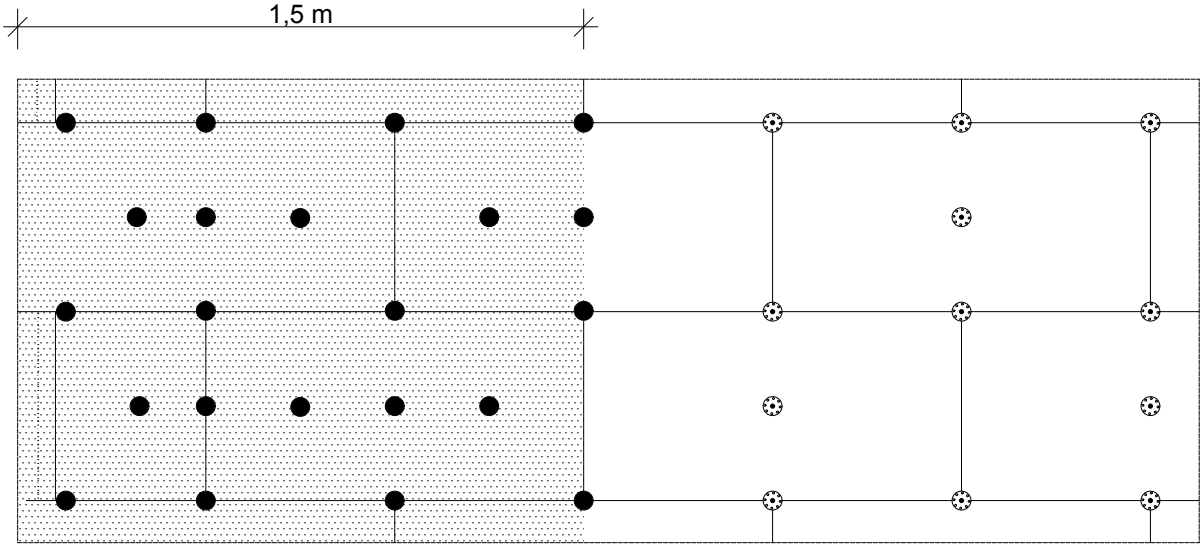

AWart	Zespół Projektowy "AWart" W.Łukasiewicz & B.Łukasiewicz Stalowa Wola ul.Wojska Polskiego 4a pok.6 tel/fax (0-15) 842 35 95			
Nazwa i adres obiektu Budynek mieszkalny wielorodzinny - docieplenie dz. nr ewid. 795/175 Stalowa Wola, obręb 3-Centrum ul. Jana Pawła II 17			Branża Budowlana	Skala 1:20
Nazwa rysunku: Rozmieszczenie łączników - pas krawędziowy				
Funkcja	Imię i nazwisko	Nr uprawnień	Podpis	Nr rys.
Projektant	mgr inż. Wiesław ŁUKASIEWICZ	169/TBG/93		16
Asystent Projektanta	mgr Krzysztof DOBRZAŃSKI			październik 2017
				36

Zbrojenie narożników

Przykład zbrojenia naroża siatką z włókna szklanego Baumit StarTex.

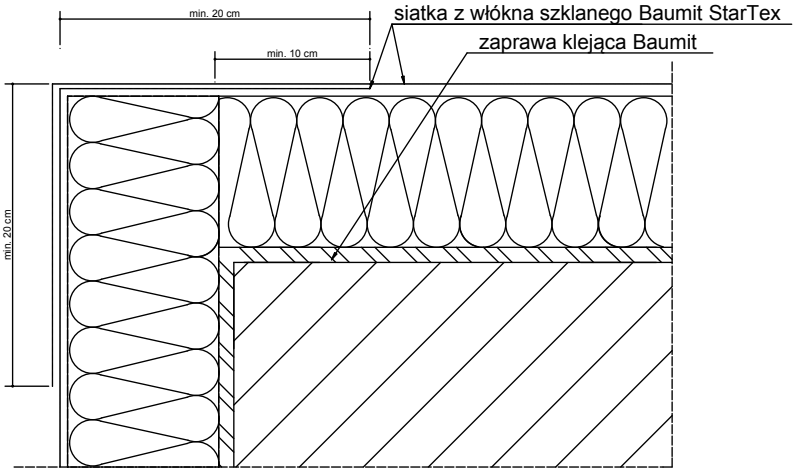

Przykład zbrojenia naroża profilem narożnikowym oraz siatką z włókna szklanego Baumit StarTex.

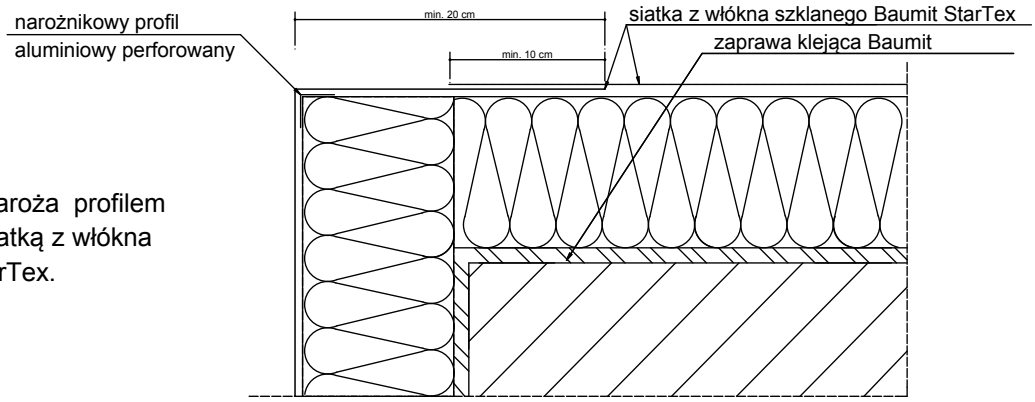

Przykład zbrojenia naroża aluminiowym profilem narożnikowym (bądź profilem PCV) z siatką z włókna szklanego 10 x 15 cm oraz siatką Baumit StarTex.

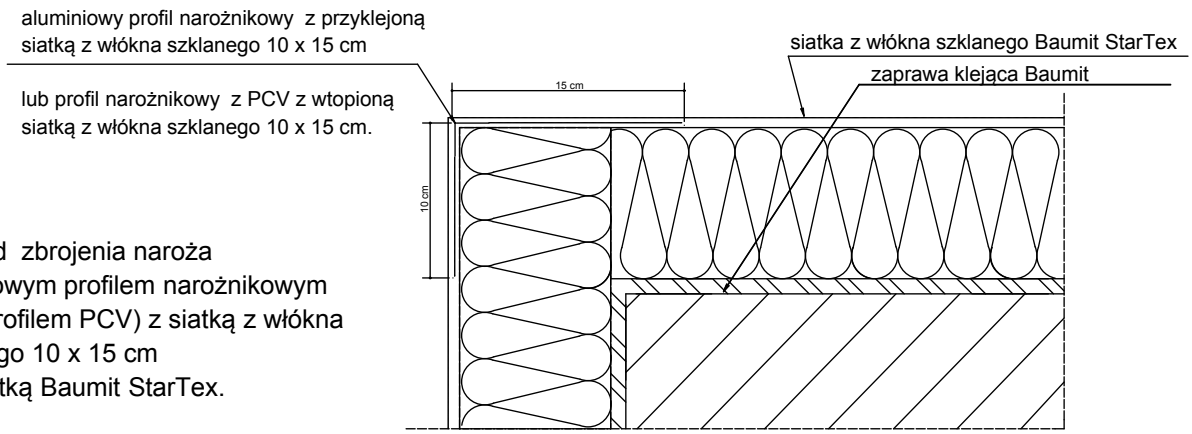

AWart	Zespół Projektowy "AWart" W.Łukasiewicz & B.Łukasiewicz Stalowa Wola ul.Wojska Polskiego 4a pok.6 tel/fax (0-15) 842 35 95			
Nazwa i adres obiektu Budynek mieszkalny wielorodzinny - docieplenie dz. nr ewid. 795/175 Stalowa Wola, obręb 3-Centrum ul. Jana Pawła II 17		Branża Budowlana		Skala 1:10
Nazwa rysunku: Zbrojenie narożników				
Funkcja	Imię i nazwisko	Nr uprawnień	Podpis	Nr rys.
Projektant	mgr inż. Wiesław ŁUKASIEWICZ	169/TBG/93		17
Asystent Projektanta	mgr Krzysztof DOBRZAŃSKI			październik 2017

Zbrojenie narożników otworów

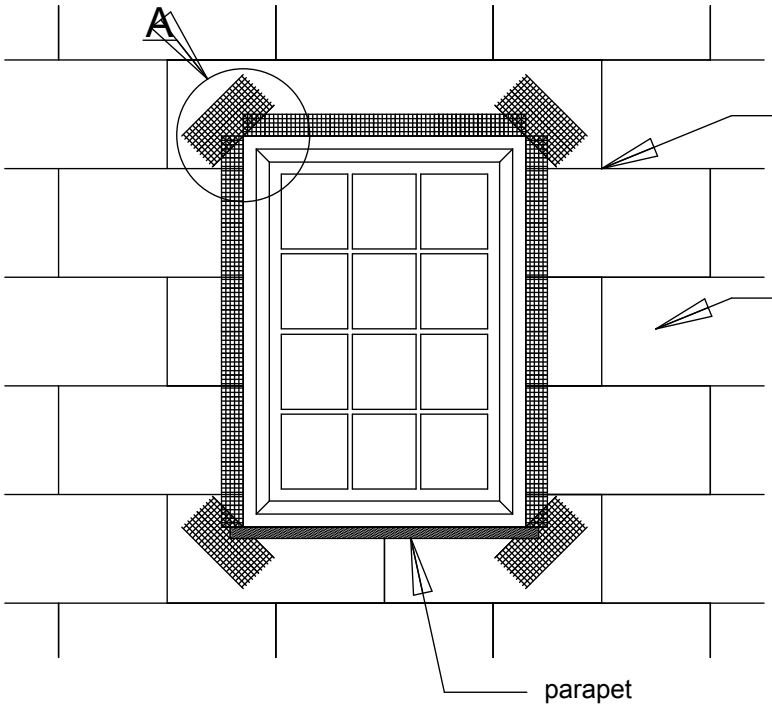

Szczegół A

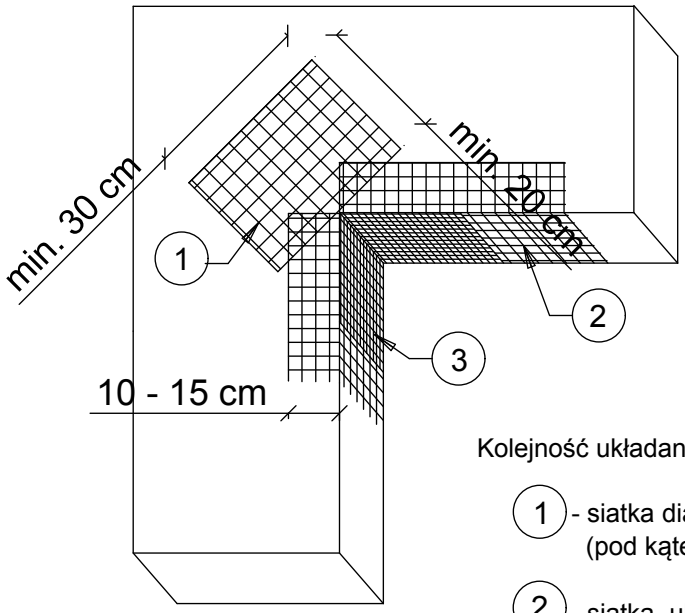

Kolejność układania siatek z włókna szklanego Baumit StarTex:

1 - siatka diagonalna układana przy narożach otworów (pod kątem 45°) o wymiarach min. 20 x 30 cm

2 - siatka układana wzdłuż krawędzi otworów

3 - siatka układana w narożach otworów

AWart	Zespół Projektowy "AWart" W.Łukasiewicz & B.Łukasiewicz Stalowa Wola ul.Wojska Polskiego 4a pok.6 tel/fax (0-15) 842 35 95			
Nazwa i adres obiektu Budynek mieszkalny wielorodzinny - docieplenie dz. nr ewid. 795/175 Stalowa Wola, obręb 3-Centrum ul. Jana Pawła II 17			Branża Budowlana	Skala 1:10
Nazwa rysunku: Zbrojenie narożników otworów				
Funkcja	Imię i nazwisko	Nr uprawnień	Podpis	Nr rys.
Projektant	mgr inż. Wiesław ŁUKASIEWICZ	169/TBG/93		18
Asystent Projektanta	mgr Krzysztof DOBRZAŃSKI			październik 2017

Zbrojenie narożników otworów - II wariant

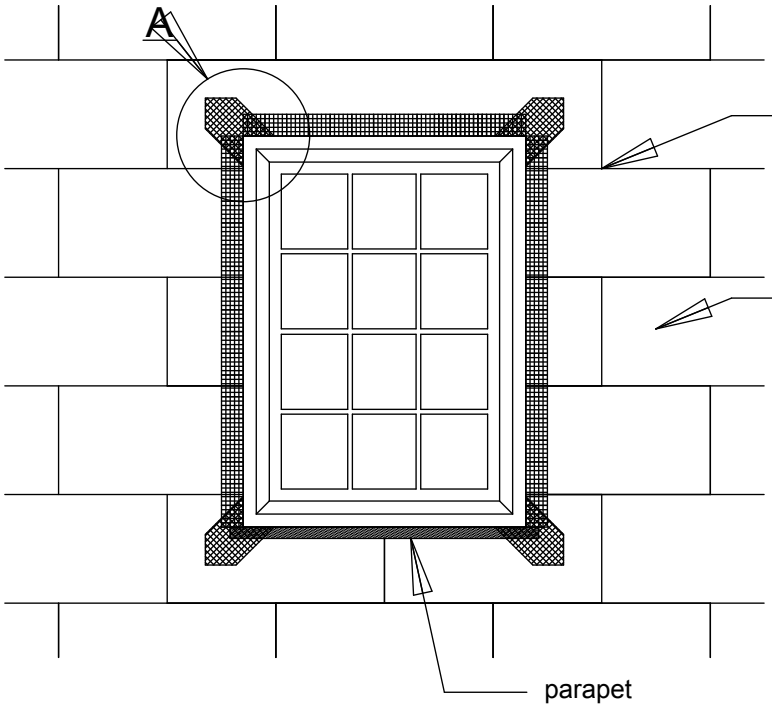

Szczegół A

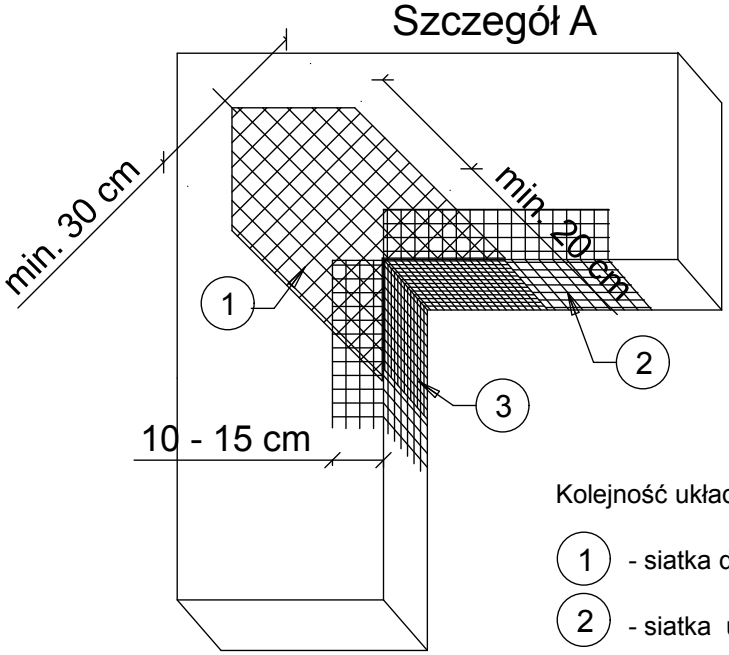

Kolejność układania siatek z włókna szklanego Baumit StarTex:

1 - siatka do zbrojenia diagonalnego Baumit StarTex

2 - siatka układana wzdłuż krawędzi otworów

3 - siatka układana w narożach otworów

AWart	Zespół Projektowy "AWart" W.Łukasiewicz & B.Łukasiewicz Stalowa Wola ul.Wojska Polskiego 4a pok.6 tel/fax (0-15) 842 35 95			
Nazwa i adres obiektu Budynek mieszkalny wielorodzinny - docieplenie dz. nr ewid. 795/175 Stalowa Wola, obręb 3-Centrum ul. Jana Pawła II 17		Branża Budowlana		Skala 1:10
Nazwa rysunku: Zbrojenie narożników otworów - II wariant				
Funkcja	Imię i nazwisko	Nr uprawnień	Podpis	Nr rys.
Projektant	mgr inż. Wiesław ŁUKASIEWICZ	169/TBG/93		19
Asystent Projektanta	mgr Krzysztof DOBRZAŃSKI			październik 2017
				39

Zbrojenie strefy cokołowej

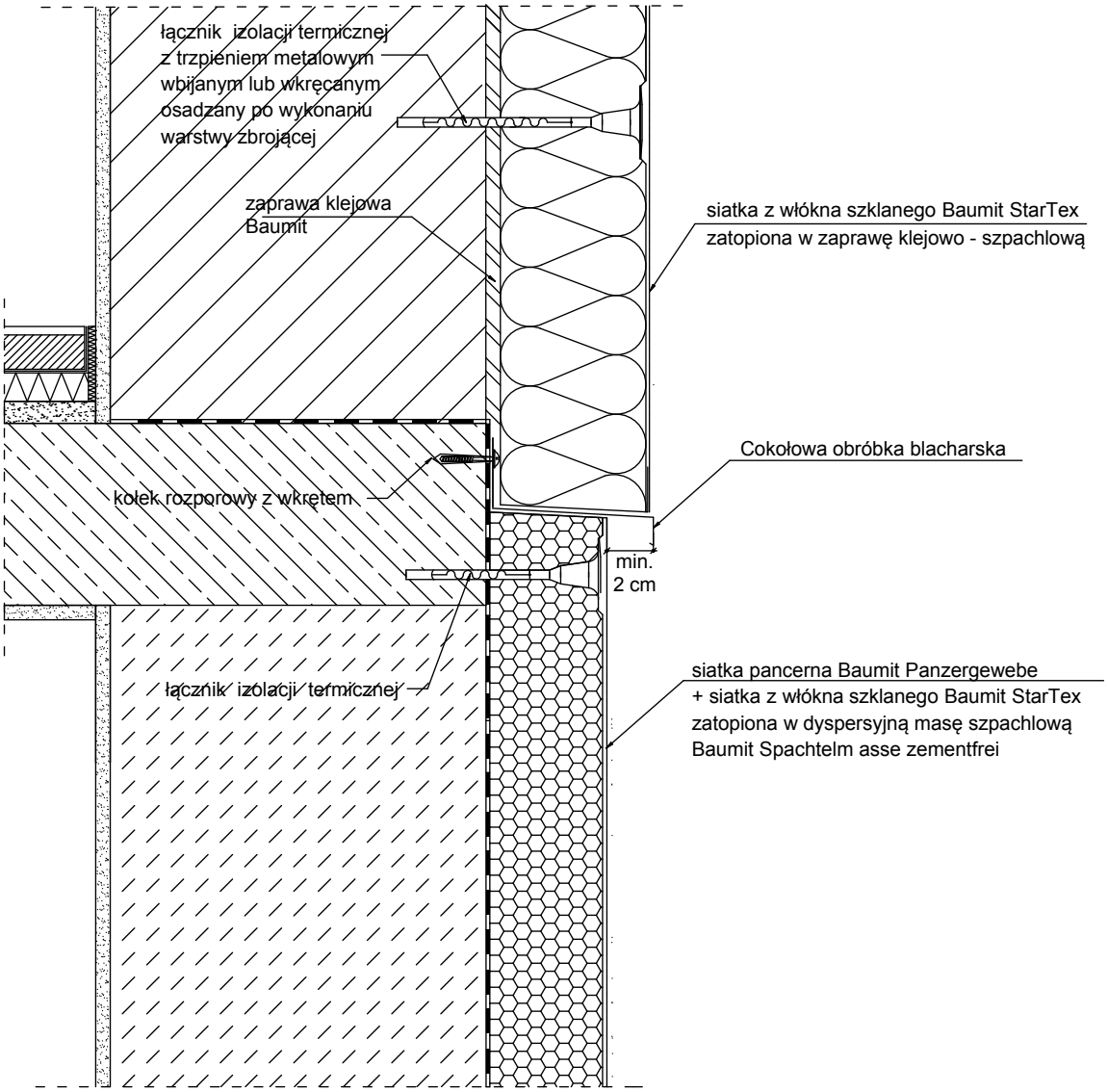

AWart	Zespół Projektowy "AWart" W.Łukasiewicz & B.Łukasiewicz Stalowa Wola ul.Wojska Polskiego 4a pok.6 tel/fax (0-15) 842 35 95			
Nazwa i adres obiektu Budynek mieszkalny wielorodzinny - docieplenie dz. nr ewid. 795/175 Stalowa Wola, obręb 3-Centrum ul. Jana Pawła II 17		Branża Budowlana		Skala 1:10
Nazwa rysunku: Zbrojenie strefy cokołowej				
Funkcja	Imię i nazwisko	Nr uprawnień	Podpis	Nr rys.
Projektant	mgr inż. Wiesław ŁUKASIEWICZ	169/TBG/93		20
Asystent Projektanta	mgr Krzysztof DOBRZAŃSKI			październik 2017
				40

Zbrojenie strefy cokołowej - układ siatek

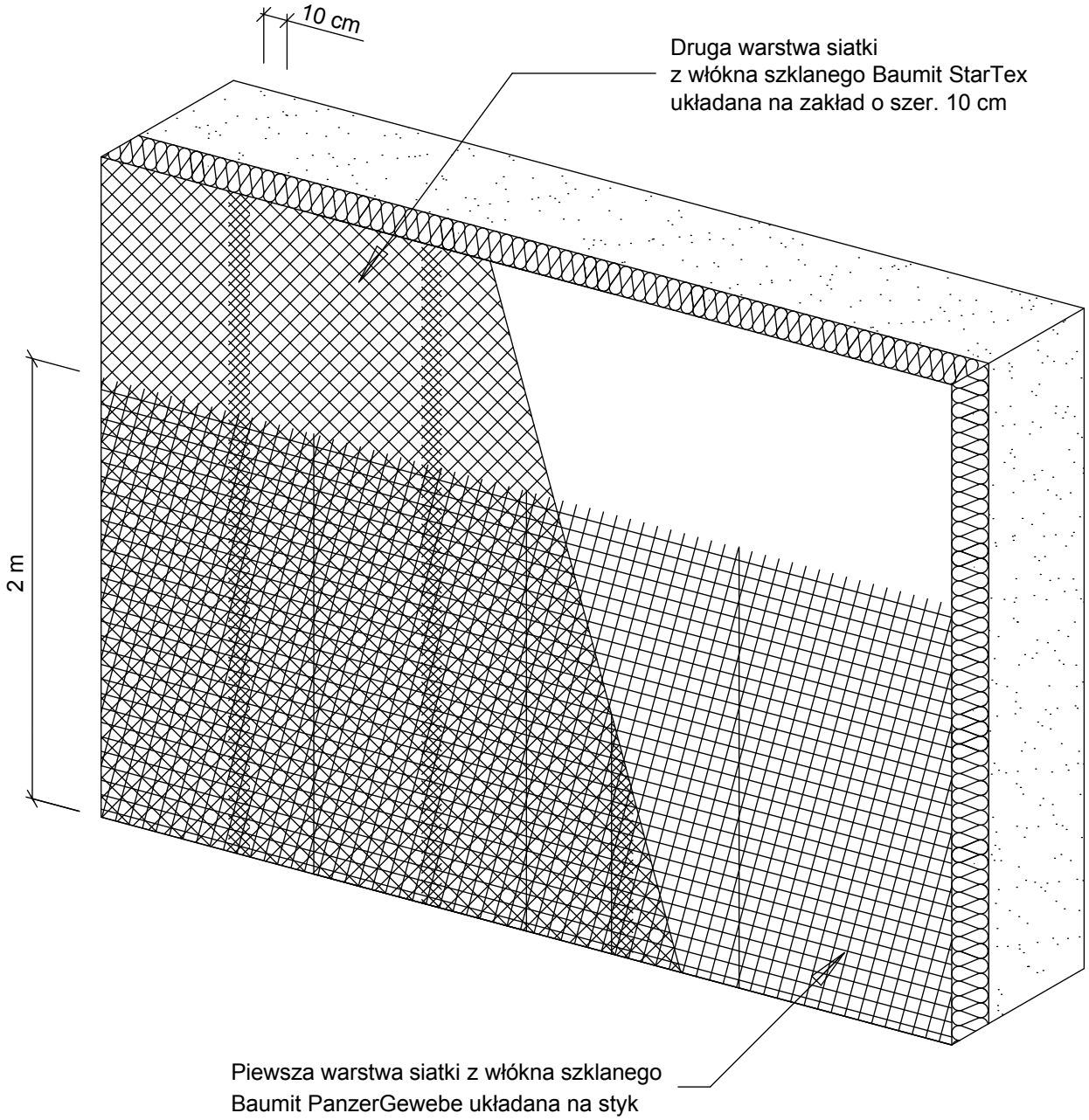

AWart	Zespół Projektowy "AWart" W.Łukasiewicz & B.Łukasiewicz Stalowa Wola ul.Wojska Polskiego 4a pok.6 tel/fax (0-15) 842 35 95			
Nazwa i adres obiektu Budynek mieszkalny wielorodzinny - docieplenie dz. nr ewid. 795/175 Stalowa Wola, obręb 3-Centrum ul. Jana Pawła II 17		Branża Budowlana		Skala 1:10
Nazwa rysunku: Zbrojenie strefy cokołowej - układ siatek				
Funkcja	Imię i nazwisko	Nr uprawnień	Podpis	Nr rys.
Projektant	mgr inż. Wiesław ŁUKASIEWICZ	169/TBG/93		21
Asystent Projektanta	mgr Krzysztof DOBRZAŃSKI			październik 2017
				41